ИЛКОН

производственная фирма

СХЕМА СБОРКИ

ЛИСТ 1 ЛИСТОВ 1

Модель «Тандем»

Тумба ТН-П-ТО

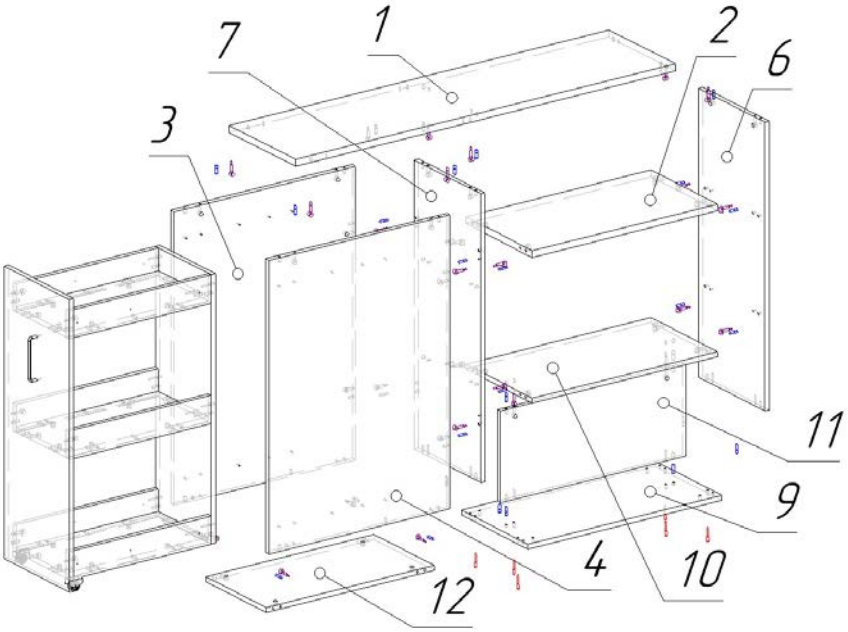

Забить в торцевые отверстия боковин (3) и (4) втулки (19) и вкрутить в них опоры (20). Закрепить направляющие (25) на боковинах (14) ящиков саморезами (18) и на боковинах (3), (12) евровинтами (26). Забить в торцевые отверстия шканты (21), вставить в отверстия на пласти стяжки-эксцентрики (23), ввернуть дюбеля (22) стяжек-эксцентриков. Соединить полку (10) с задней стенкой (11). Затянуть отверткой, поворачивая по часовой стрелке, стяжки-эксцентрики (23). Соединить полки (2), (10) с боковыми стенками (6), (7). Затянуть отверткой, поворачивая по часовой стрелке, стяжки-эксцентрики (23). Соединить полученную сборку и дно (9) и закрепить винтами «Директа» (24). Забить в сквозные отверстия дна (9) втулки (19) и вкрутить в них опоры (20). Соединить дно (12) с боковыми стенками (3), (4). Затянуть отверткой, поворачивая по часовой стрелке, стяжки-эксцентрики (23). Соединить полученную сборку и боковую стенку (7). Затянуть отверткой, поворачивая по часовой стрелке, стяжки-эксцентрики (23). Затем присоединить крышку (1) и затянуть отверткой, поворачивая по часовой стрелке, стяжки-эксцентрики (23).

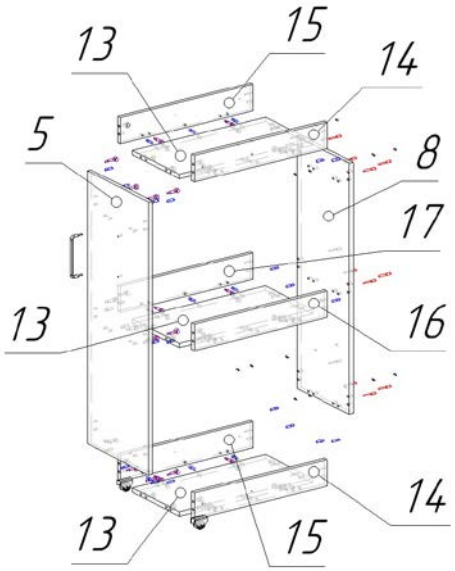

Соединить дно (13) с боковыми стенками (14), (15) и (16), (17). Затянуть отверткой, поворачивая по часовой стрелке, стяжки-эксцентрики (23). Соединить полученные сборки и заднюю стенку (8) и закрепить винтами «Директа» (24). Затем присоединить фасад (13) и затянуть отверткой, поворачивая по часовой стрелке, стяжки-эксцентрики (23). Установить снизу, вплотную к фасаду, колесные опоры (27) и закрепить их саморезами (18). Вставить ящик в тумбу.

Примечание: допускаются конструктивные изменения, не ухудшающие качества изделия в целом.

18	19	20	21	22	23	24	25	26	27
3,5x15									