ИЛКОН
производственная фирма

СХЕМА СБОРКИ

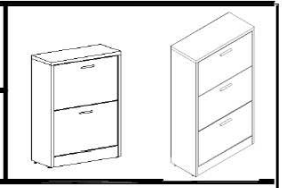

Унифиированные изделия"

Обувницы УШГ-2, УШГ-3

1.

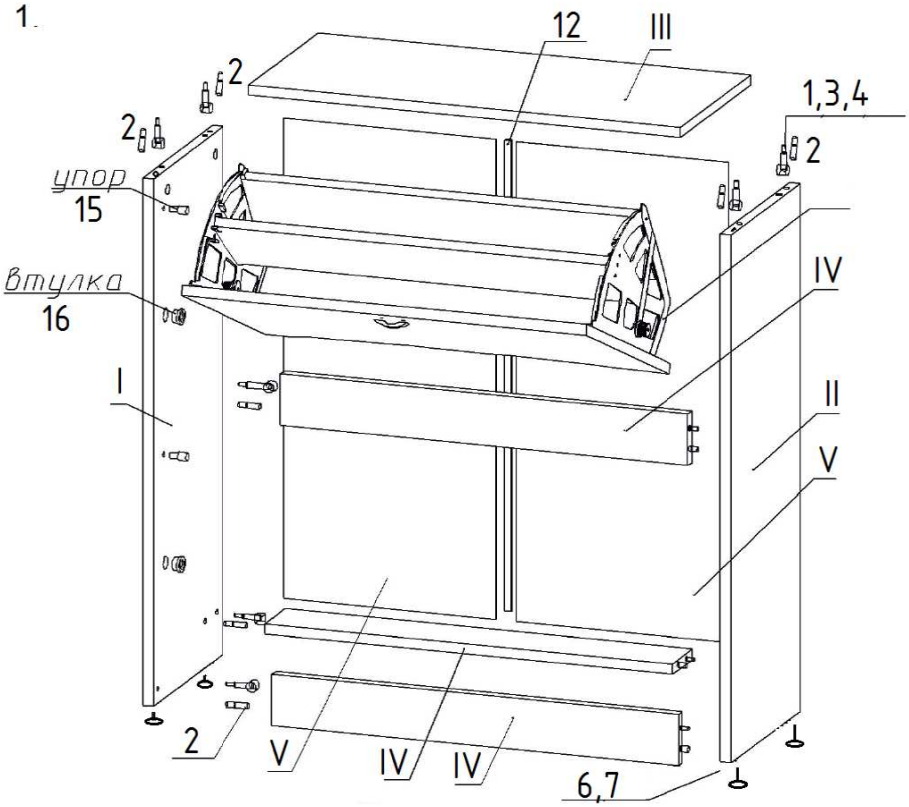

Сборка корпуса:

Забить в стенки боковые (I и II) крепежи опор(6) и ввернуть опоры(7), вставить упоры(15) и втулки(16).

В планку и цокальную и ребра жесткости(IV) в отверстия диаметром 8 мм забить шканты(2).

В стенки бкоквые(I и II) и топ(III) в отверстия диаметром 5 мм согласно схемы сборки ввинтить дюбели(3), вотверстия диамтером 8мм вбить шканты(2).

Собрать тумбу согласно схемы сборки (рис.1) на эксцентриковых стяжках (1, 3) затянуть ключем шестигранным(5) и шкантах (2).

Закрепить задние стенки из ДВП(V) на гвозди(8), в местах стыка поставить профиль соединительный для ДВП (12).

Сборка обувницы: Собрать обувницы согласно схемы сборки (рис.2) . Планки (VII) вставить в пазы обувного механизма (13) и закрепить саморезами 3х15(10) . Возможен съем одной средней планки. Фасады (VI) закрепить к механизмам (13) саморезами 3,5х15(10), ручки(9) закрепить на прилагаемых к ним винтах.

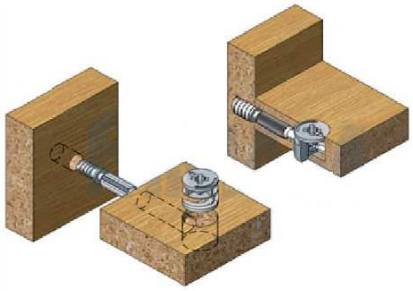

Рис. 3. Эксцентриковая стяжка (1,3).

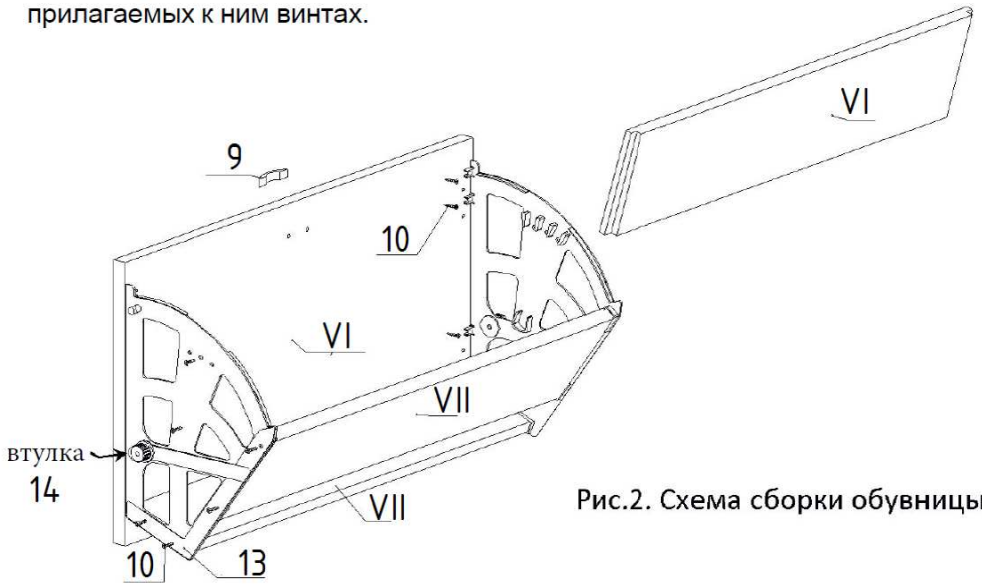

Рис.2. Схема сборки обувницы

I-Стенка боковая правая
II-Стенка боковая левая
III-Топ
IV-Планка цокольная
V-Стенка задняя
VI-Фасад
VII-Планка (полка обувная)

Установить обувницы в тумбу, вставить втулки(14) первоначально в отверстия в обувницах, а затем во втулки(16), вставленные в стенки боковые (I и II).
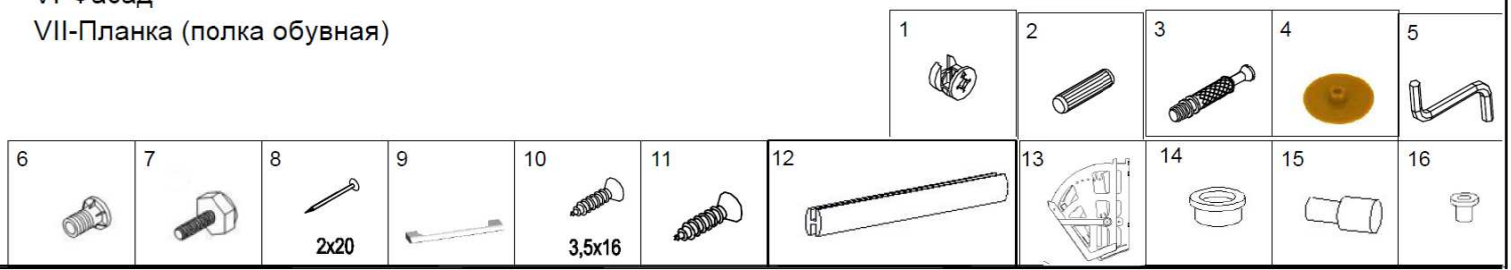
Вставить заглушки(4) на экстцентрики. Зкрыть лишние отверстия под ручку заглушками диаметром 5мм.